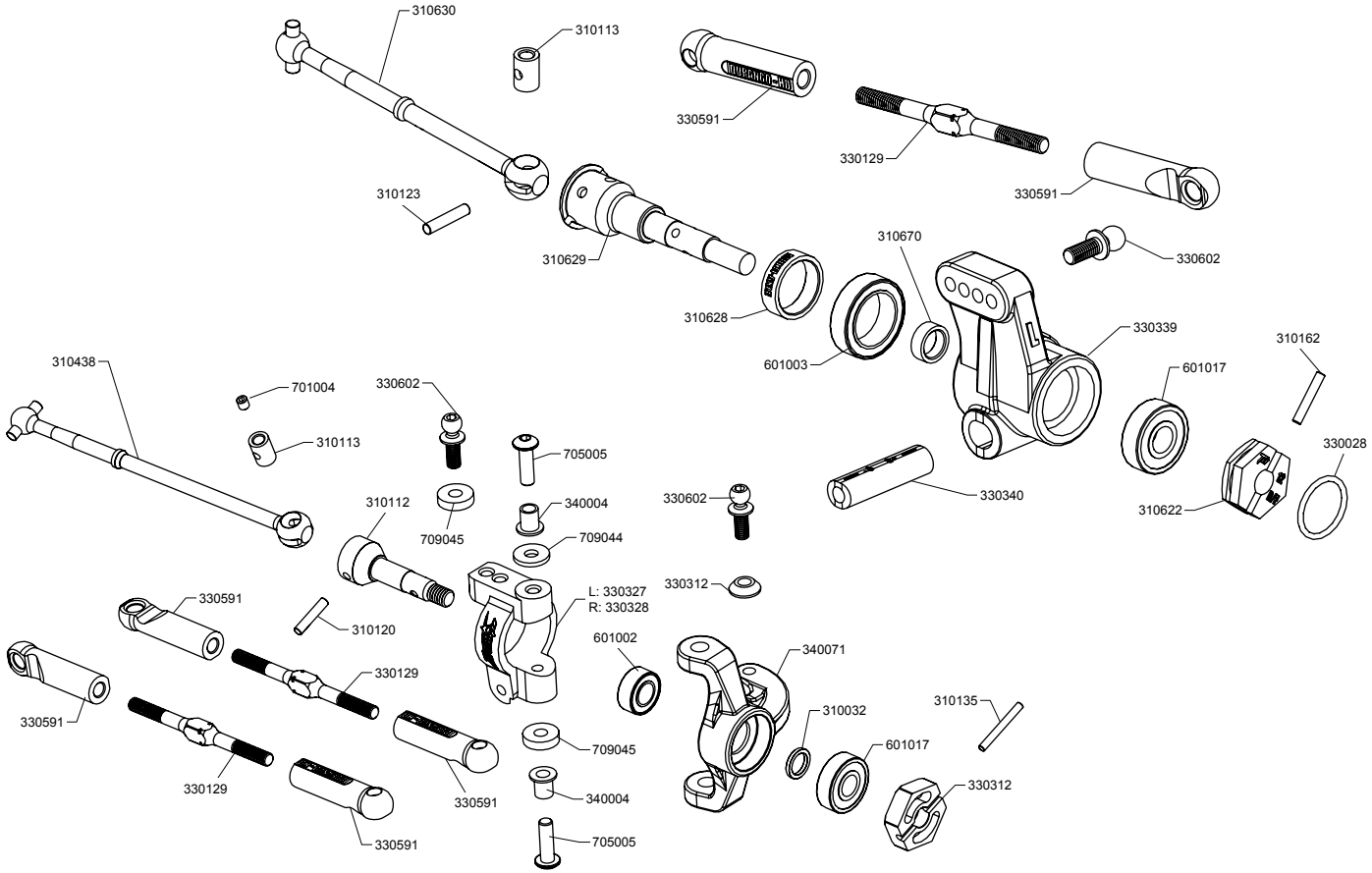
310630
310113
330591
330129
330591
310123
310629
310670
330602
310628
601003
330339
310162
601017
310438
701004
330602
310113
705005
330028
310112
340004
330602
330340
310622
709045
709044
330312
L: 330327
R: 330328
330591
310120
601002
340071
330129
330591
310135
310032
709045
601017
330129
330591
340004
330312
330591
705005

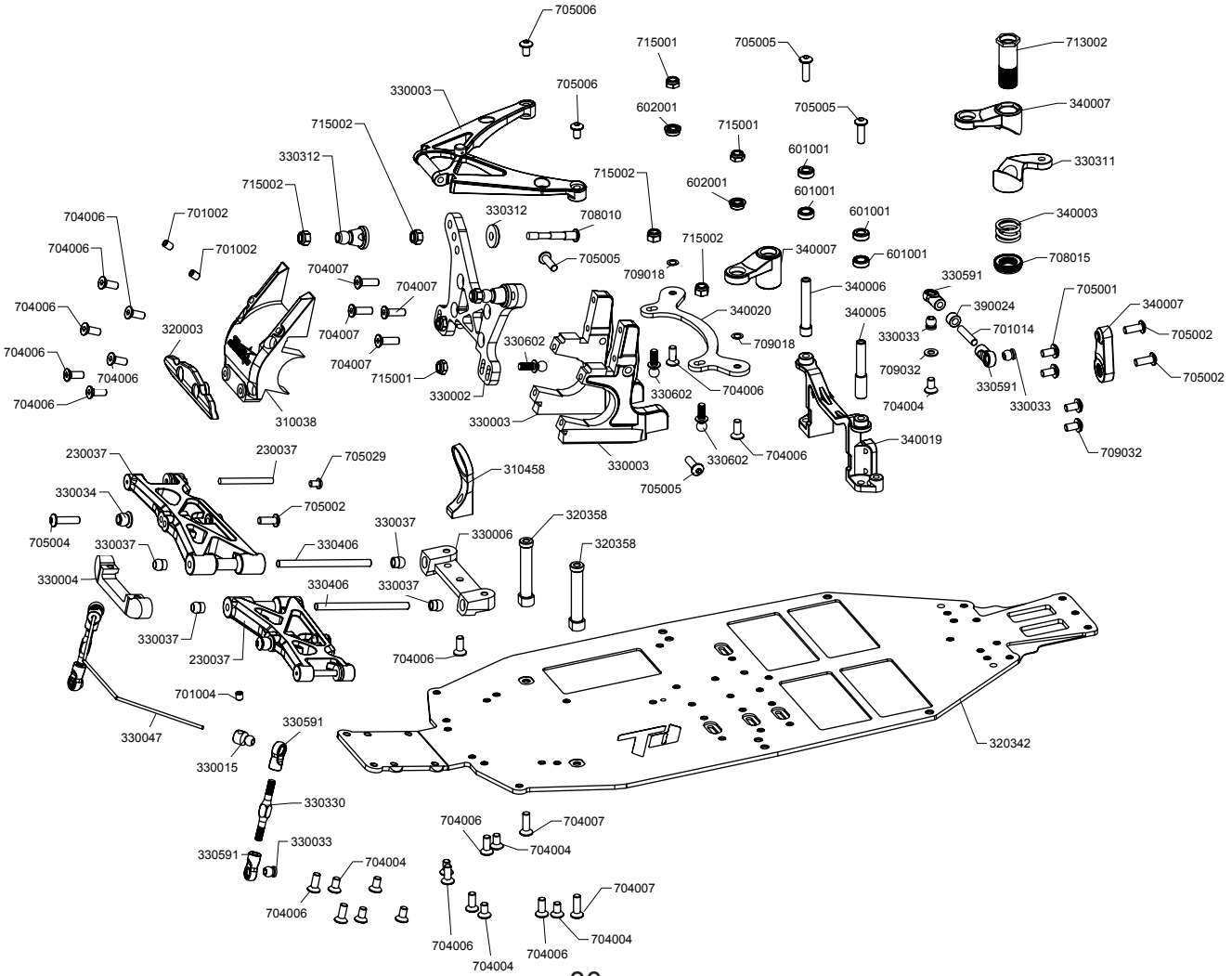
705006
715001
705005
713002
330003
705006
602001
705005
340007
715002
715001
601001
330311
330312
715002
602001
601001
715002
601001
340003
704006
701002
330312
708010
704006
701002
705005
715002
340007
601001
708015
704007
704007
709018
340006
330591
705001
704006
340020
390024
340007
320003
704007
330602
340005
330033
701014
705002
704006
709018
704006
704007
715001
704006
709032
330591
705002
704006
330002
330602
704004
330033
704006
310038
330003
330003
330602
704006
340019
709032
230037
230037
705029
310458
705005
330034
705002
705004
330037
330406
330037
320358
330004
330006
320358
330406
330037
330037
704006
230037
701004
330047
330591
320342
330015
330330
704006
704007
704004
330591
330033
704004
704006
704007
704006
704004
704006
704004

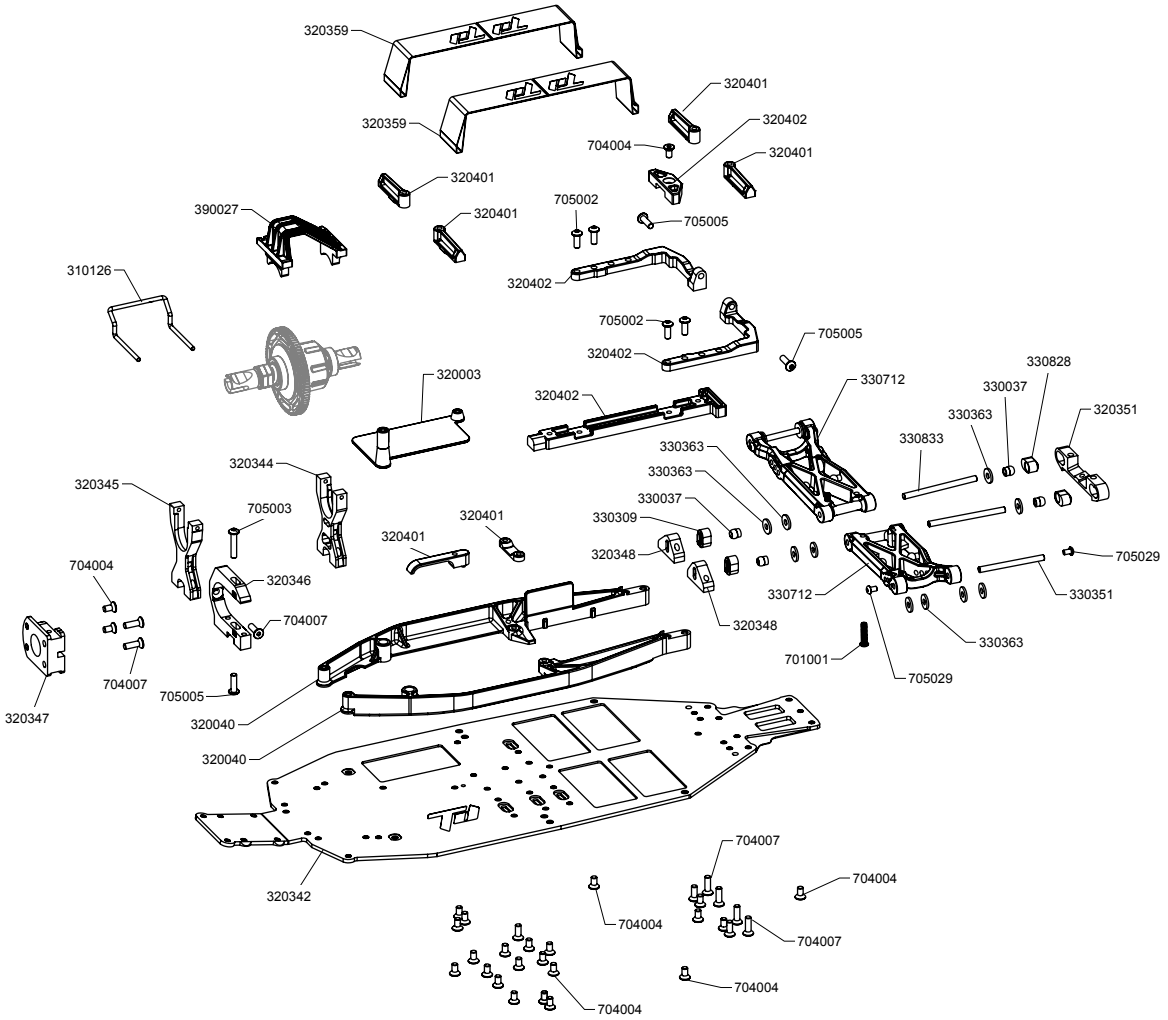
320359
320359
320401
320402
704004
320401
320401
390027
320401
705002
705005
310126
320402
705002
705005
320402
320003
320402
330712
330828
330037
330363
320351
330833
330363
330363
320344
320345
330037
705003
330309
320401
320401
320348
705029
704004
320346
330712
330351
704007
320348
330363
701001
704007
705029
705005
320347
320040
320040
320342
704007
704004
704004
704007
704004
704004

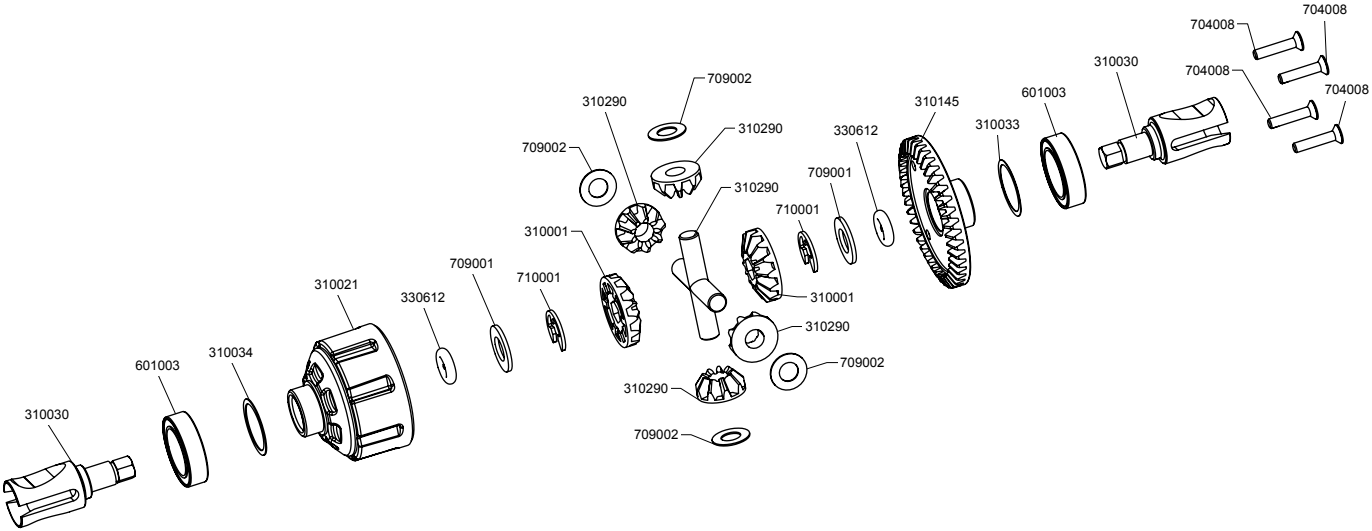
704008
704008
310030
704008
704008
601003
310145
310033
330612
709002
310290
709002
310290
709001
310290
710001
310001
709001
710001
310021
330612
310001
310290
601003
310034
709002
310290
310030
709002

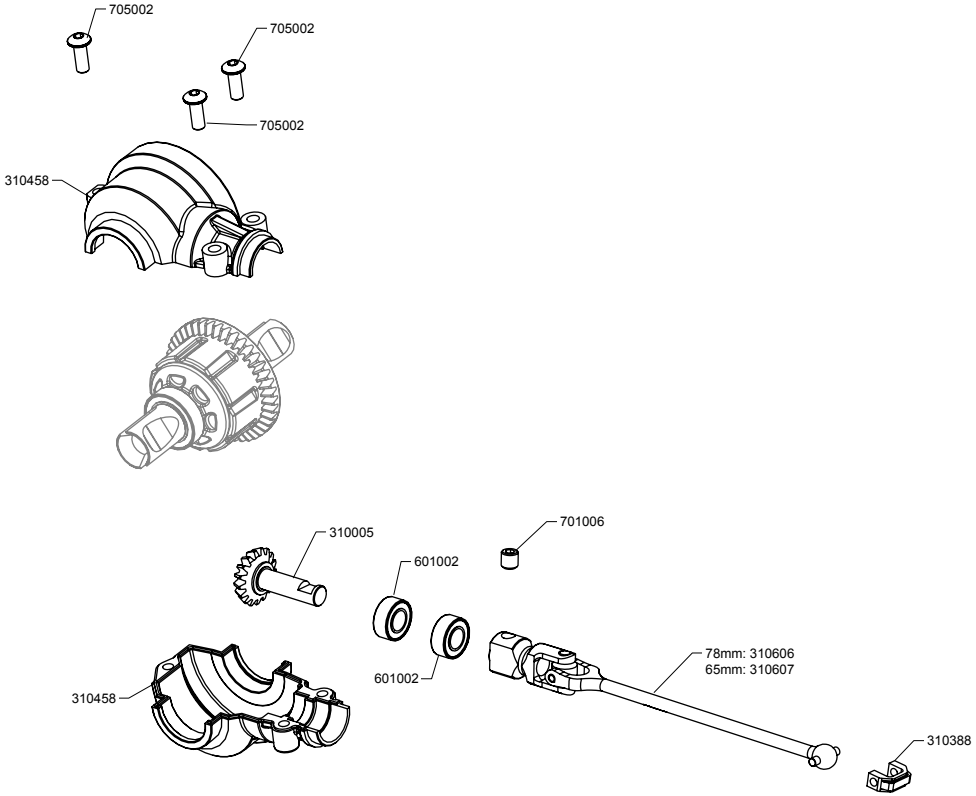
705002
705002
705002
310458
310005
701006
601002
601002
310458
78mm: 310606
65mm: 310607
310388

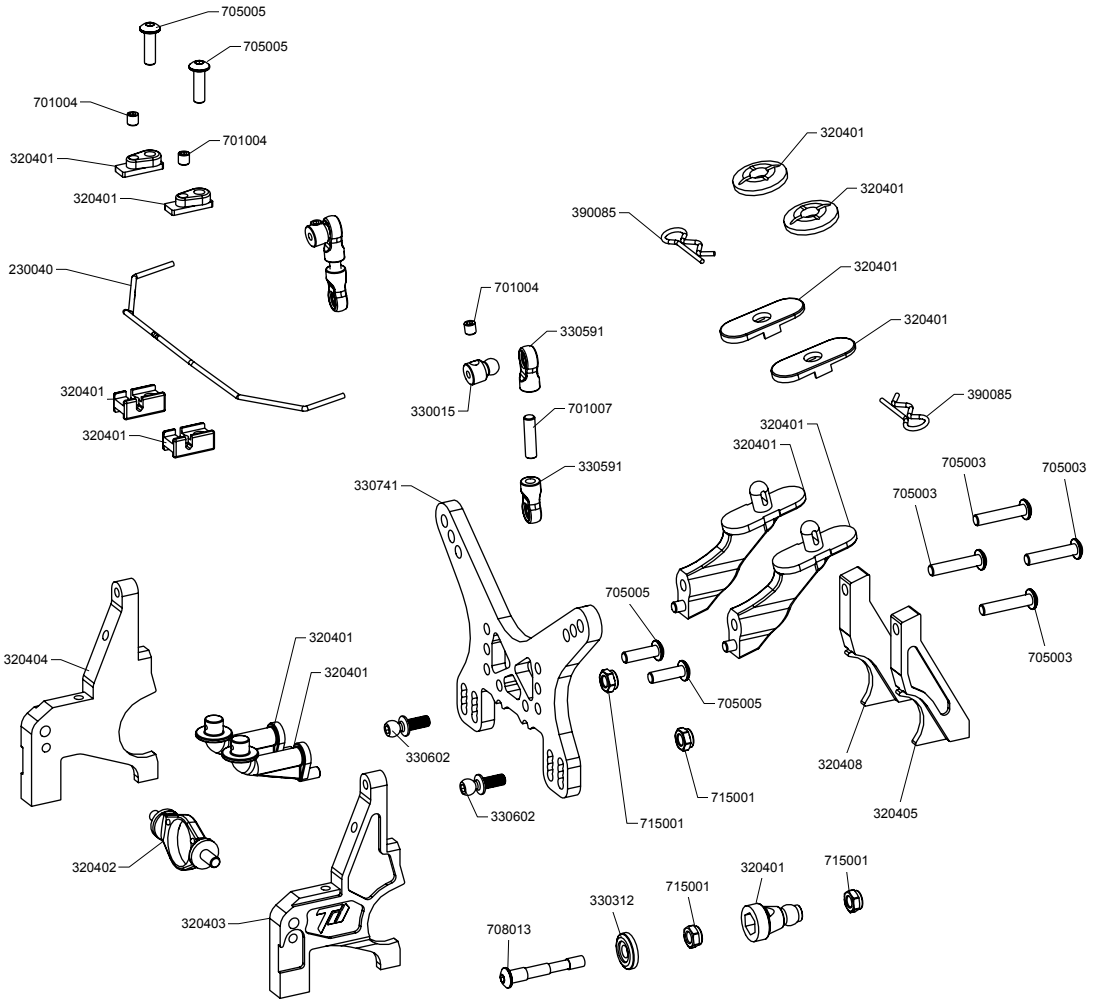
705005
705005
701004
701004
320401
320401
230040
320401
320401
320401
320401
390085
320401
320401
701004
330591
330015
701007
330591
390085
320401
320401
705003
705003
705003
705003
330741
705005
705005
320404
320401
320401
330602
330602
715001
715001
320408
320405
320402
320403
320401
715001
715001
330312
708013

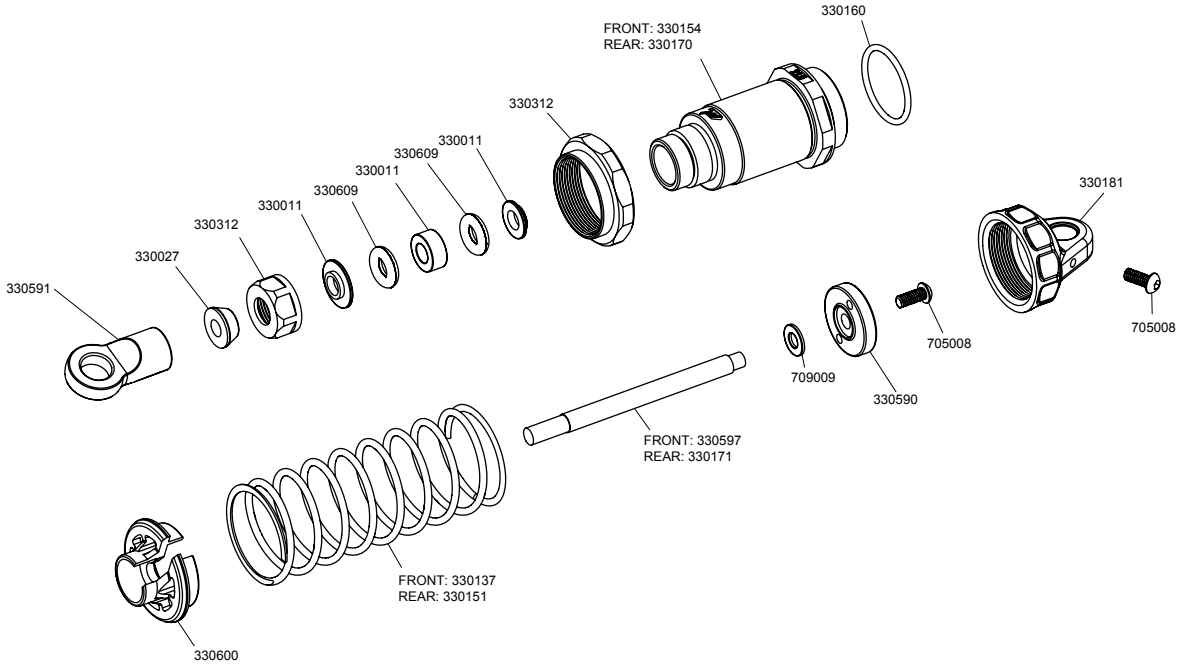
330160
FRONT: 330154
REAR: 330170
330312
330011
330609
330011
330609
330011
330312
330027
330591
330181
705008
705008
709009
330590
FRONT: 330597
REAR: 330171
FRONT: 330137
REAR: 330151
330600

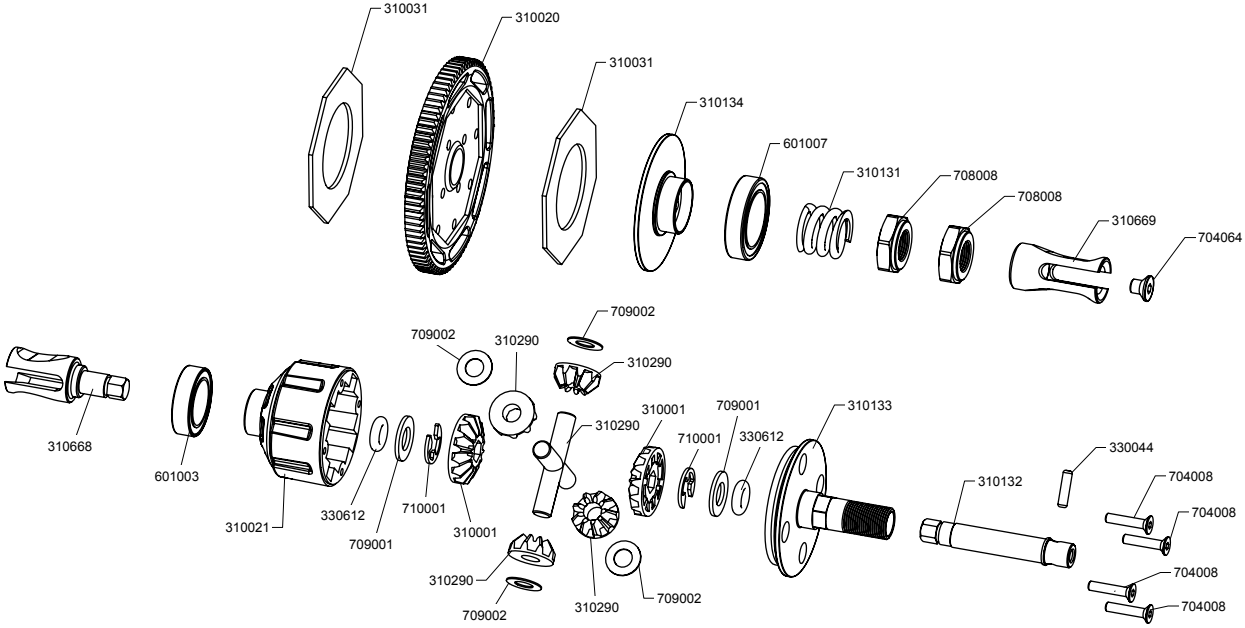
310031
310020
310031
310134
601007
310131
708008
708008
310669
704064
709002
709002
310290
310290
310668
601003
310021
330612
709001
710001
310001
310290
310001
709001
710001
330612
310133
310132
330044
704008
704008
704008
704008
310290
709002
310290
709002

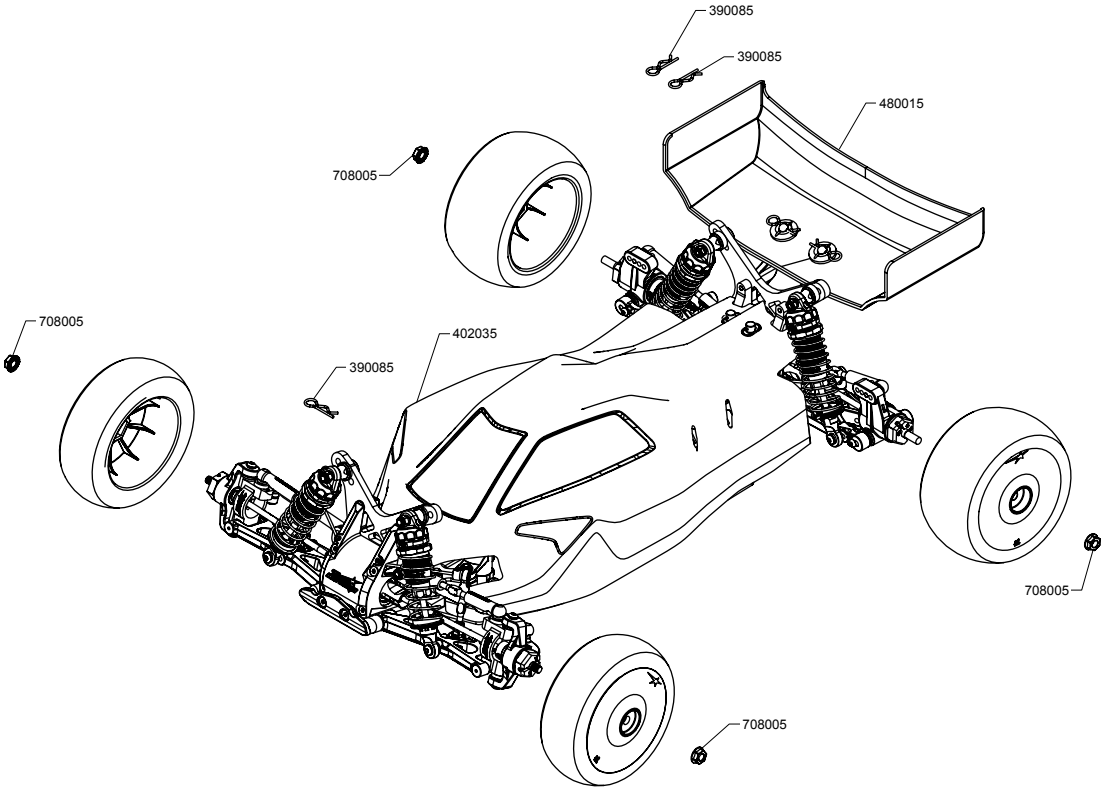
390085
390085
480015
708005
708005
402035
390085
708005
708005